Club Image Numérique du collège de Langeais
animé par Mme Le Mao tous les lundis de 12h30 à 13h40.

ACTIVITES :

- Initiation au dessin animé
- Dessin sur papier ou sur tablette numérique puis travaillé dans un logiciel de retouche d'images.
- Sculpture 3D et Architecture
- Réalisation de « portraits humoristiques » et de « tableaux vivants » en utilisant un appareil photo numérique et un logiciel de retouche d'images (accord parental obligatoire)

EXPOSITIONS
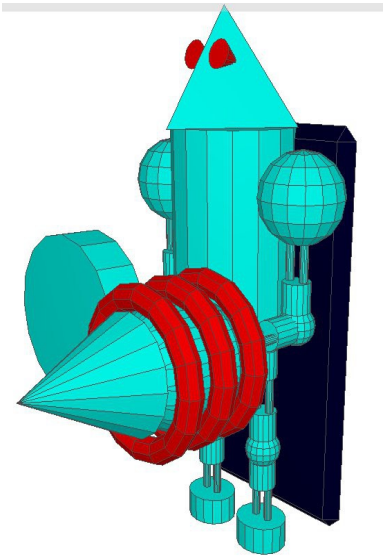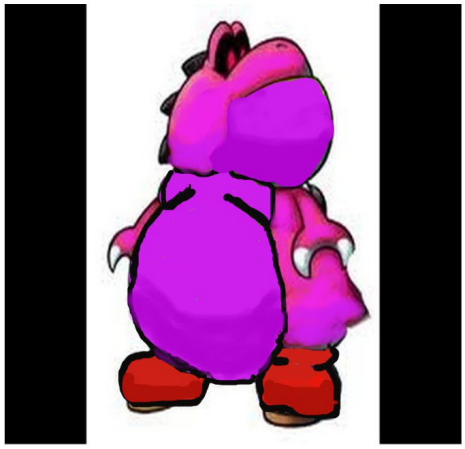
1. sur le Site du collège dans la zone Arts plastiques
2. Au Collège de Langeais en juin - Vernissage le 5 juin 2015 à 18h